平成24年度大阪実業団バスケットボール選手権大会

（兼　第57回近畿実業団バスケットボール選手権大会大阪予選）

（兼　第59回大阪総合バスケットボール選手権大会ブロック予選 ）

【平成24年6月2日～7月14日　於：中央体育館・東淀川体育館・千島体育館】

【　男　子　】

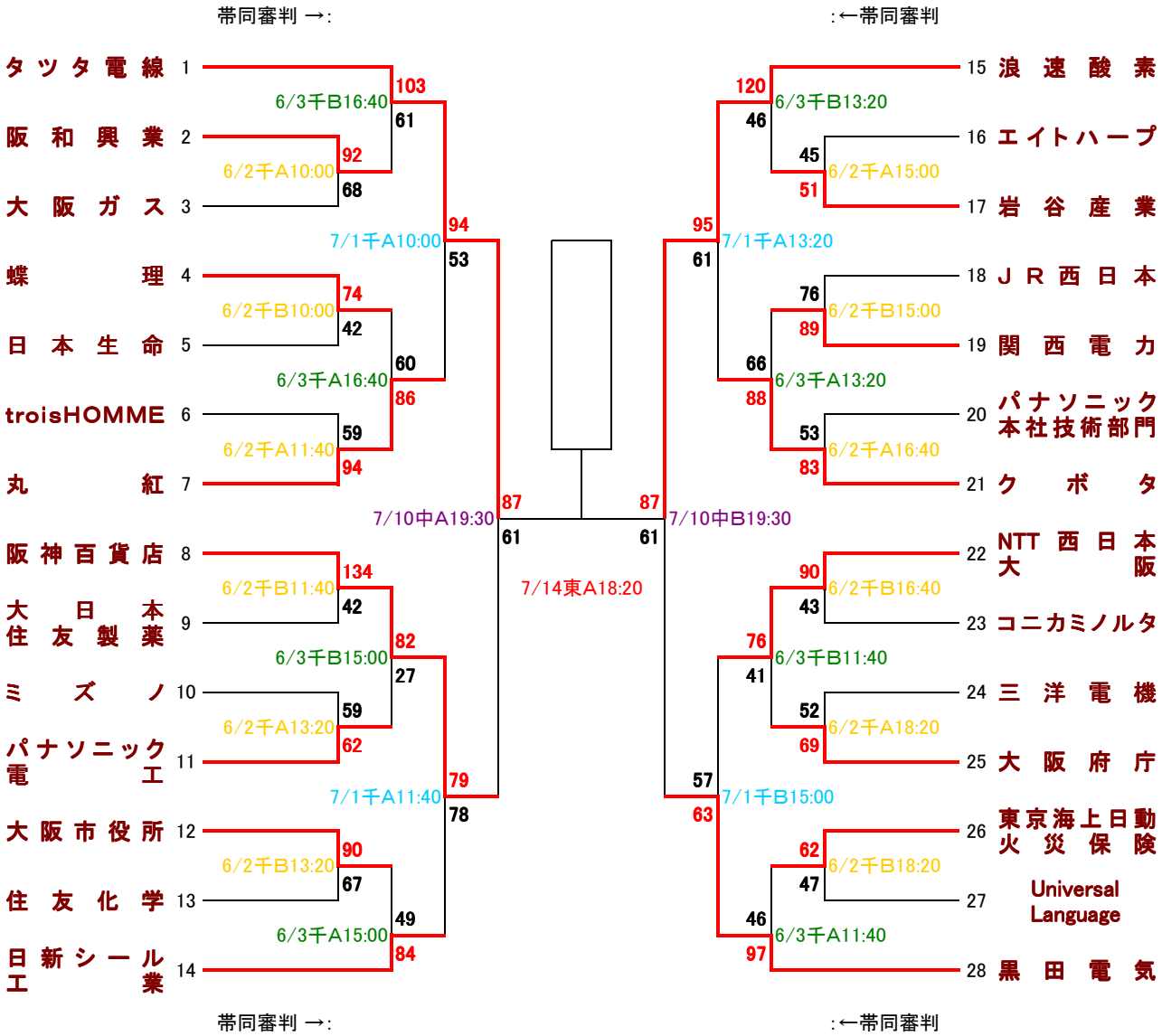

【　女　子　】

		第一生命	大阪ガス	Universal Language
1	第一生命		○93－63	○81－68
2	大阪ガス	●63－93		7/14東B16:40
3	ユニバーサル・ランゲージ	●68－81		